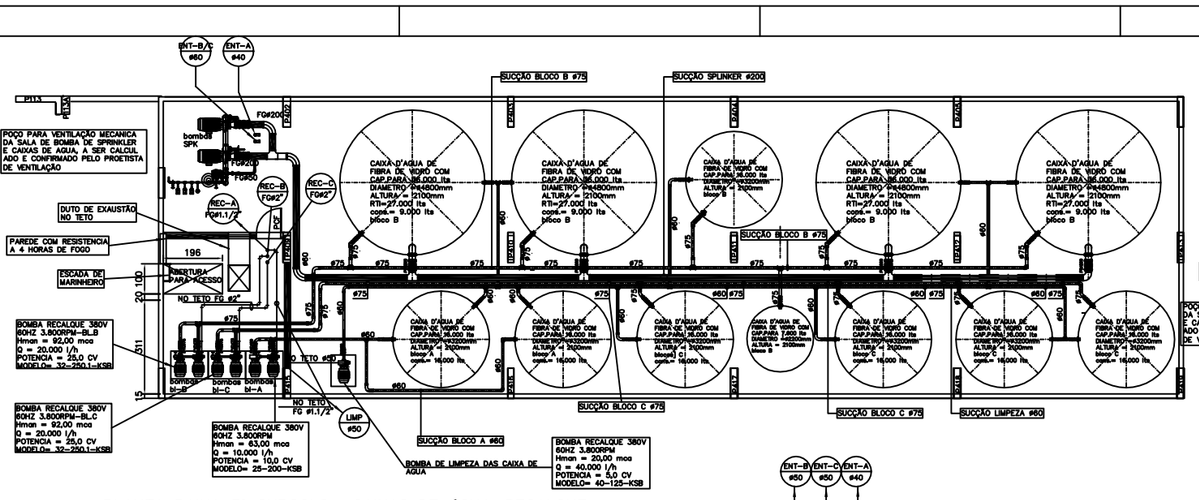

PLANTA BAIXA 3ª SUBSOLO– CAIXAS DE ÁGUA–RECALQUE
ESCALA 1:100

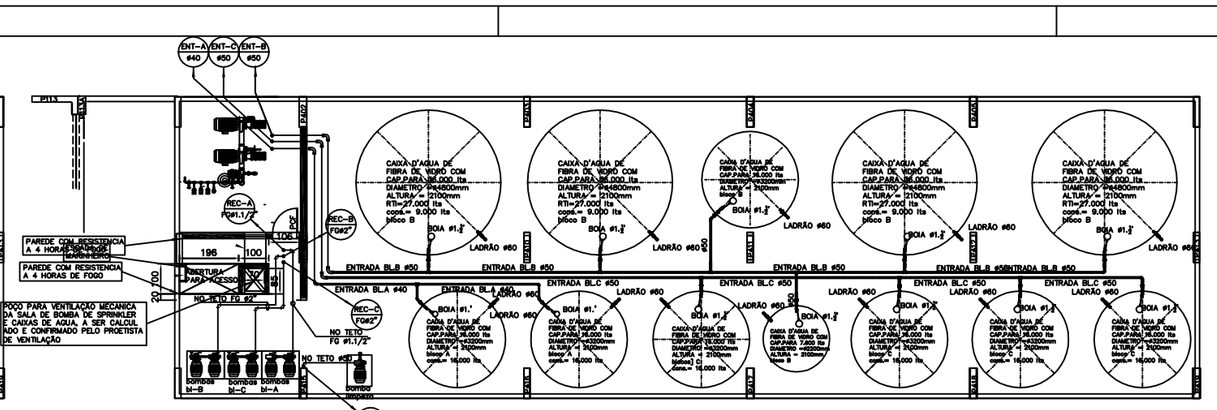

PLANTA BAIXA 3ª SUBSOLO– CAIXAS DE ÁGUA–ENTRADA
ESCALA 1:100

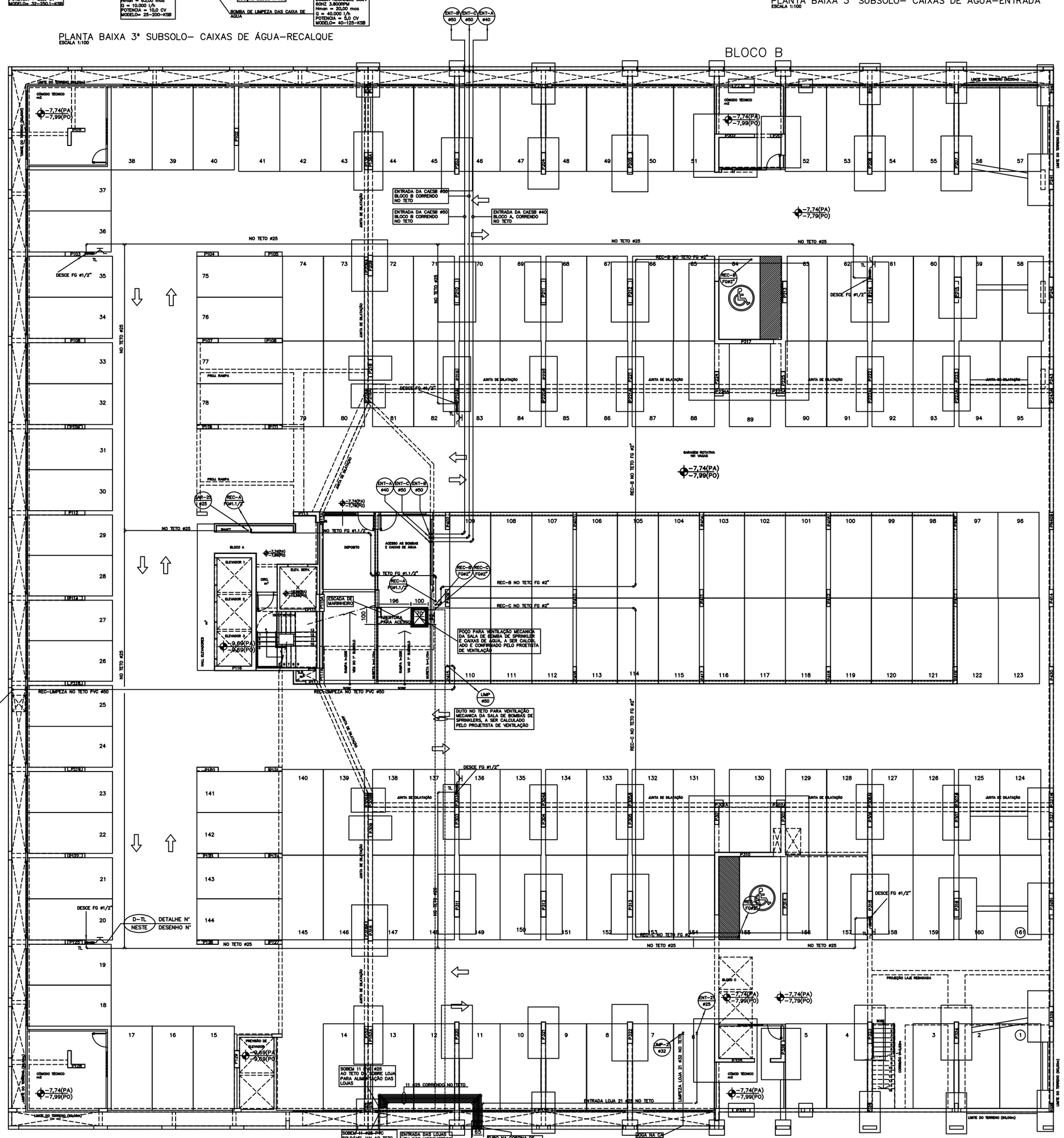

PLANTA BAIXA 2ª SUBSOLO
ESCALA 1:100

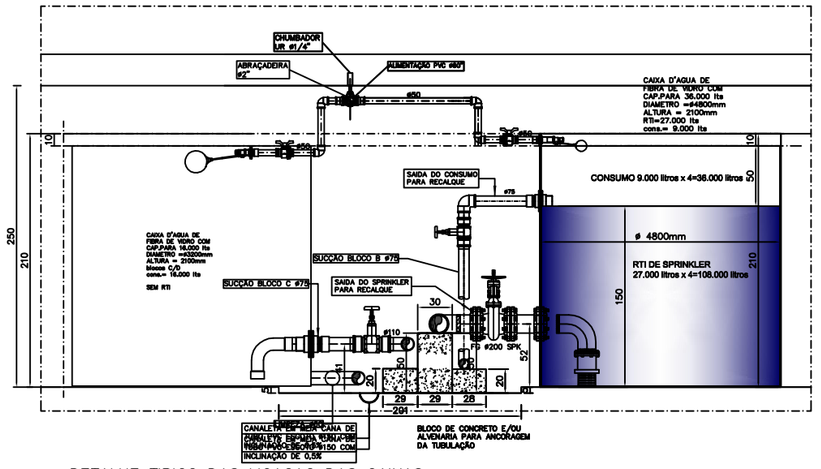

DETALHE TIPICO DAS LIGAÇAO DAS CAIXAS
ESCALA 1:25

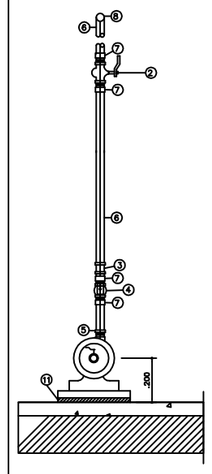

① – BOMBA RECALQUE 380V
60HZ 3.800RPM
Hmon = 20,00 mca
Q = 40.000 l/h
POTENCIA = 5,0 CV
MODELO= 40–125–KSB
② – VALVULA DE ESFERA #1.1/2"
③ – UNIAO PVC #50
④ – VALVULA DE RETENCAO VERTICAL #1.1/2"
⑤ – REDUCAO CONCENTRICA E JUNTA ANTIVIBRATORIA
⑥ – TUBO PVC 50
⑦ – CONECTOR LR #50x#1.1/2"
⑧ – CURVA PVC 90° X #50
⑨ – TUBO PVC #60 (SUCÇÃO)
⑪ – MANTA DE NEOPREME OU ISOPOR (ANTI–VIBRATORIO)
⑫ – VÁLVULA DE ESFERA #2."

D–B DETALHE DA BOMBA DE RECALQUE DE LIMPEZA
SEM ESCALA

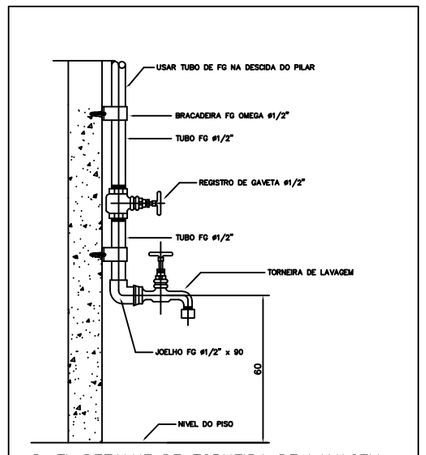

D–TL DETALHE DE TORNEIRA DE LAVAGEM
SEM ESCALA

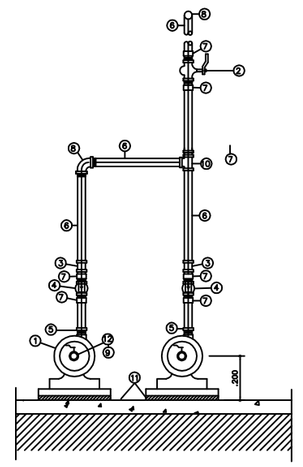

① – BOMBA RECALQUE 380V
60HZ 3.800RPM
Hmon = 63,00 mca
Q = 10.000 l/h
POTENCIA = 10,0 CV
MODELO= 25–200–KSB
② – VALVULA DE ESFERA #1.1/2"
③ – UNIAO FG #1.1/2"
④ – VALVULA DE RETENCAO VERTICAL #1.1/2"
⑤ – REDUCAO CONCENTRICA E JUNTA ANTIVIBRATORIA
⑥ – TUBO FG #1.1/2"
⑦ – CONECTOR FG #60x#2"
⑧ – NIPLE FG #1.1/2"
⑨ – TUBO PVC #60 (SUCÇÃO)
⑩ – TE 90° FG #1.1/2"
⑪ – MANTA DE NEOPREME OU ISOPOR (ANTI–VIBRATORIO)
⑫ – VÁLVULA DE ESFERA #2."

D–B DETALHE DA BOMBA DE RECALQUE BLOCO A
SEM ESCALA

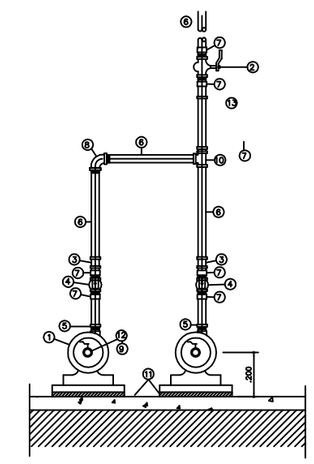

① – BOMBA RECALQUE 380V
60HZ 3.800RPM
Hmon = 92,00 mca
Q = 20.000 l/h
POTENCIA = 25,0 CV
MODELO= 32–250.1–KSB
② – VALVULA DE ESFERA #2"
③ – UNIAO FG #2"
④ – VALVULA DE RETENCAO VERTICAL #2"
⑤ – REDUCAO CONCENTRICA E JUNTA ANTIVIBRATORIA
⑥ – TUBO FG #2"
⑦ – NIPLE FG #2"
⑧ – CURVA 90° FG #2"
⑨ – TUBO PVC #75 (SUCÇÃO)
⑩ – TE 90° FG #2"
⑪ – MANTA DE NEOPREME OU ISOPOR (ANTI–VIBRATORIO)
⑫ – VÁLVULA DE ESFERA #2.1/2."

D–B DETALHE DA BOMBA DE RECALQUE BLOCOS: B/C
SEM ESCALA

PARA LEGENDAS E NOTAS VIDE DESENHO IHE–01/18

	DATA	MODIFICAÇÕES	N.o	VISTO
4	02/07/2013	REVISÃO–SEPARAÇÃO DAS ENTRADAS DE AGUA DOS BLOCOS B/C COM HIDROMETROS INDEPENDENTES ATENDENDO EXIGENCIA DA CAESB, E INSTALAÇÃO DE MAIS UMA CAIXA DE AGUA DE 7.600 LITROS PARA COMLEMENTAR A AGUA DO BLOCO C, E REMANEJAMENTO DA BOMBA DE LIMPEZA		
3	22/02/2013	REVISÃO–MODIFICAÇÃO DA ENTRADA DAS SALAS DE BOMBAS NO 3° SUBSOLO E VENTILAÇÃO DA SALA DE SPRINKLERS		
2	09/10/2012	REVISÃO–ATENDENDO ATA DE COMPATIBILIZAÇÃO DA REUNIÃO DE 18/09/2012		
1	ABR/2012	REVISÃO GERAL COM SUBSTITUIÇÃO DA ARQUITETURA, UTILIZANDO A ARQUITETURA DE 12/03/12		
0	NOV/2011	EMISSÃO		

N.Taffner Projetos de Instalações Ltda

SIA trecho 3 lote 625/695 bloco C sala 221
e-mail: ntaffner@globo.com
Telefone (61) 3234-5570

SETOR:	ÁGUAS CLARAS – BRASÍLIA – DISTRITO FEDERAL
ENDEREÇO:	RUA DAS PAINEIRAS – LOTE 03; RUA 30 NORTE – LOTE 04
PROPRIETARIO:	GENT INCORPORADORA LTDA.
AUTOR DO PROJETO:	N.TAFFNER PROJETOS DE INSTALAÇÕES LTDA
RESPONSÁVEL TÉCNICO:	PORTO BSB ENGENHARIA LTDA

O PROPRIETÁRIO:

O AUTOR DO PROJETO: CREA: 4815/D–DF

O RESPONSÁVEL TÉCNICO: CREA: 7053–RF

CAESB | CREA | DRLFO

RESIDENCIAL GENT
PROJETO DE INSTALAÇÕES

DESENHO Nº: ***IHA–02/18***

INSTALAÇÃO DE AGUA POTAVEL
PLANTA BAIXA – PAVIMENTO 2º SUBSOLO

DESENHO:	ESCALA:	DATA:	ARQUIVO:
N.TAFFNER	INDICADA	NOV/2011	NT–18–2011–GENT–IHA–02–R04–2º SUBSOLO